Conditions d'utilisation :
- L'aquarium doit reposer sur une surface lisse et régulière.
- La base de l'aquarium doit être entièrement en contact avec la surface sur laquelle elle repose. Il est interdit de faire basculer le réservoir ou de faire dépasser l'un de ses bords de la base.
- L'aquarium doit être placé sur un support dédié (par exemple par un produit AQUAEL) ou sur un tapis spécial adapté à sa taille qui doit être placé sous la base.
- Avant d'utiliser l'aquarium, il est nécessaire de le laver à l'eau tiède afin d'éliminer les salissures qui auraient pu apparaître lors de processus de fabrication ou encore pendant transport.
- L'aquarium ne doit être lavé ni à l'eau chaude ni à l'eau très froide.
- Le niveau d'eau maximum dans l'aquarium est de 10 mm en dessous du bord supérieur.
- Le réservoir ne doit être vidé qu'en pompant l'eau (ne versez pas l'eau du réservoir – risque de rupture !).
- Un soin particulier doit être apporté lors du nettoyage du réservoir (risque de rupture et de blessures graves ou irréversibles !).
- Le fabricant n'est pas responsable des conséquences des événements aléatoires causés par des facteurs externes.

Il est interdit de :
- Utiliser un aquarium à des fins autres que celles auxquelles il est destiné.
- Violer les conditions d'exploitation du produit.
- Intervenir de quelque manière que ce soit sur le joint entre les vitres (par exemple en coupant les joints de silicone).
- Retirer les bandes de renforcement (installées dans les réservoirs d'une longueur de 80 cm).
- Soulever un aquarium vide par la partie haute des parois latérales (risque de rupture, de dommages au réservoir et de blessures graves ou irréversibles !).
- Il est interdit de soulever ou de déplacer le réservoir rempli d'eau (risque de rupture !).

Obligations du fabricant au titre de la garantie :
Le fabricant garantit la durabilité et l'étanchéité de l'aquarium pendant une période de 24 mois à compter de la date d'achat. Si des défauts apparaissent pendant la période de garantie, veuillez contacter votre revendeur ou votre centre de service après-vente. Le fabricant n'accepte aucune réclamation en cas de dommages sur le verre de l'aquarium (fissures, éclats), de dommages visibles sur les joints en silicone, ou encore en cas de violation des conditions d'utilisation.

INSTALLATION ET MAINTENANCE. Modules d'éclairage LEDDY TUBE installés dans des ensembles AQUA 4 utilisent la technologie LED moderne. Les LED puissantes émettent de la lumière avec une température de couleur de 7000 K (DAY). L'éclairage peut être remplacé par l'utilisateur final. Les modules LEDDY TUBE PLANT avec une température de couleur de 9000 K sont également disponibles comme accessoires optionnels.
La méthode de montage du module dans de couverture de l'aquarium est montré dans la Fig. 3. Le module ne nécessite pas d'entretien. Si nécessaire, sa surface doit être nettoyée
de la poussière avec un chiffon propre et sec.
Le verre de la cuve doit être nettoyé avec un chiffon doux ou une éponge, ou un nettoyeur d'aquarium spécial.

DEMONTAGE ET DEMOLITION. Les appareils electromenagers et electroniques uses ne doivent pas etre jetes a la poubelle. Le triage et le recyclage des appareils de ce type contribuent a la preservation de l'environnement. L'utilisateur est responsable d'amener l'appareil use au point de collecte specialise ou l'appareil sera recu gratuitement. La liste de ces points de collecte peut etre obtenue aupres des autorites locales ou du vendeur du produit.

CONDITIONS DE GARANTIE. Le fabricant accorde une garantie pour une période de 24 mois a compter de la date de l'achat. La garantie couvre les deteriorations dues aux vices de materiaux et de fabrication, elle ne couvre pas le deteriorations dues au mauvais maniement de l'appareil par l'utilisateur ou a l'utilisation autre que celle prevue par le fabricant. Attention: toute tentative de remaniement ou de demontage de l'appareil au dela de l'utilisation et l'entretien normal provoquent la decheance de la garantie. Dans le cas de la constatation d'un mauvais fonctionnement de l'appareil, il faut l'envoyer accompagne de la carte de garantie dument remplie a l'adresse du fabricant ou du distributeur. La condition de la reconnaissance de la garantie est la concordance de la data de fabrication indiquee sur le produit avec la date indiquee sur la carte de garantie. Les conditions de garantie cidessus ne limitent pas ni suspendent les droits de l'acheteur decoulant du desaccord entre le produit et le contrat d'achat. La garantie se limite a la reparation ou au remplacement de l'appareil seulement et ne s'applique pas aux pertes ni aux dommages indirects causes aux objets animes ou inanimes.
REMARQUE! Jusqu'à 4 pc. des LED grillées dans le module n'affectent pas significativement la qualité du travail du module et ne constituent pas un motif de remplacement de garantie.

RU ИНСТРУКЦИЯ ПО ЭКСПЛУАТАЦИИ

Уважаемый покупатель! Благодарим Вас за приобретение изделия фирмы AQUAEL. Мы уверены, что Вы будете довольны его работой. Чтобы избежать проблем, связанных с его эксплуатацией, просим Вас внимательно ознакомиться с настоящим руководством по эксплуатации.

НАЗНАЧЕНИЕ И СВОЙСТВА ИЗДЕЛИЯ. Наборы AQUA 4 предназначены для создания пресноводных аквариумов. В состав набора входит прямоугольный или панорамный аквариум; высокопрочная крышка со встроенным освещением и откидной дверцей для кормления рыб, выполненная по технологии литья под давлением; автоматический нагреватель; производительный внутренний фильтр и корм для рыб. Данный продукт содержит источник света класса энергоэффективности F. Освещение может заменить конечный пользователь (Рисунок 3). Освещение, установленное в крышке, представляет собой уникальный светодиодный модуль Day & Night, работающий в трех режимах работы: DAY / DAYBREAK / NIGHT. DAY - это основной и самый мощный свет для дневного освещения аквариума. DAYBREAK - это уменьшение мощности дневного света до 50% плюс синий свет. Рекомендуется в качестве первого режима после окончания ночи и при кормлении рыб - особенно, если жители вашего аквариума пугливые. NIGHT – синяя подсветка, позволяющая отлично наблюдать за аквариумом после наступления темноты, в том числе за рыбами и животными с ночным укладом жизни. Подсветка Day & Night красиво подчеркнет композицию в аквариуме как днем, так и ночью, и сделает интерьер более уютным. Смена режима работы DAY / DAYBREAK / NIGHT происходит путем нажатия переключателя включить-выключить в течение не более пяти секунд. Перейти сразу же в режим DAY можно путем выключения модуля на более чем пять секунд и затем его повторного включения. Модуль LEDDY TUBE излучает гораздо больше света, чем традиционная люминесцентная лампа, потребляя при этом примерно на 50% меньше энергии. Кроме того, светодиодный модуль, в отличие от люминесцентных ламп, не требует частой замены. В зависимости от потребностей пользователя, в наборах AQUA 4 FAMILY и AQUA 4 HOME предусмотрена возможность простой установки одного, двух или даже трех дополнительных модулей освещения. Крышка, входящая в набор AQUA 4, оснащена системой „smart open", благодаря которой для поднятия крышки не требуются петли или подпорки. В крышке также имеется система канальцев для сбора и отвода сконденсированной воды в емкость аквариума. В задней части крышки имеются специальные пазы для выполнения отверстий, предназначенных для установки каскадных (рис. 1) или канистровых (рис. 2) фильтров. Следует отметить, что выполнение в крышке таких отверстий не ведет к потере гарантии производителя.
Благодаря проверенным на практике техническим решениям, хорошей комплектации и простоте использования набор AQUA 4 прекрасно подойдет как опытным, так и начинающим аквариумистам.
В комплект также входят фильтр и автоматический аквариумный обогреватель. Технические характеристики этих устройств, а также способ их эксплуатации, установки и обслуживания представлены в отдельных инструкциях.

УСЛОВИЯ БЕЗОПАСНОЙ ЭКСПЛУАТАЦИИ

Приобретенное Вами устройство изготовлено в соответствии с нормами безопасности, действующими встранах Европейского Союза. Чтобы обеспечить долгосрочную и безопасную эксплуатацию изделия, обязательно ознакомьтесь со следующими условиями безопасности:
1. Внимание! Внимательно прочитать перед запуском. Сохранить для использования в будущем. Перед установкой и каждым запуском устройства внимательно ознакомьтесь с данной инструкцией по установке и обслуживанию (рис. A).
2. Устройство предназначено для использования только в закрытых помещениях исключительно по назначению (рис. B).
3. Питание устройства может осуществляться исключительно от электросети с номинальным номинальным напряжением и частотой, указанными на устройстве.
4. Относится к лампе: не допускается замена поврежденного внешнего гибкого кабеля или шнура данного светильника; если шнур поврежден, светильник не подлежит дальнейшей эксплуатации (рис. C).
Относится к фильтру и обогревателю: шнур питания является несъемным, его замена не допускается. Если шнур поврежден, устройство не подлежит дальнейшей эксплуатации (рис. C).
5. ПРЕДУПРЕЖДЕНИЕ: Перед открытием светильника с целью технического обслуживания необходимо отключить электропитание. Перед погружением руки в воду, необходимо отключить от электропитания все устройства, находящиеся в аквариуме (рис. D).
6. Относится к обогревателю: Обслуживание устройства детьми в возрасте до 3 лет и лицами с ограниченными физическими или умственными возможностями, а также лицами, у которых нет опыта обслуживания данного устройства, допускается под соответствующим надзором либо после предварительного инструктажа по безопасной эксплуатации устройства, в ходе которого будут осознаны риски, связанные с использованием данного оборудования. Устройство – не детская игрушка! Чистка и техническое обслуживание устройства детьми без присмотра не допускается (рис. E).
Относится к фильтру и лампе: Обслуживание устройства детьми в возрасте отвосьми лет и лицами с ограниченными физическими или умственными возможностями, а также лицами, у которых нет опыта обслуживания данного устройства, допускается под соответствующим надзором либо после предварительного инструктажа по безопасной эксплуатации устройства, в ходе которого будут осознаны риски, связанные с использованием данного оборудования. Устройство – не детская игрушка.
Чистка и техническое обслуживание устройства детьми без присмотра не допускается (рис. E).
7. Источник света в этом светильнике не подлежит замене; в момент износа источника света необходимо заменить весь светильник.
8. Извлеченный из воды нагреватель не может быть включен. Обогреватель должен работать в полной тяге. Максимальная глубина погружения 80 см (рис. F).
9. ВНИМАНИЕ! Сетевой кабель следует подсоединить к электросети так, как это изображено на рис. G – чтобы отрезок кабеля свободно свисал ниже уровня блока питания. Это предотвратит возможное залитие блока питания водой в случае ее конденсации на присоединительном проводе.

Правила установки и эксплуатации:
- Аквариум должен быть установлен на ровную, гладкую поверхность.
- Аквариум должен опираться всей поверхностью дна на основание, подставку (желательно оригинальную Aquael). Качание, свисание краев не допустимо.
- Желательно положить под дно мягкий материал (листовая резина, изолон и т.п. толщиной не более половины толщины стекла).
- Перед использованием аквариум необходимо вымыть теплой водой, от транспортной, производственной пыли.
- Не заливать и не использовать для мойки горячую или очень холодную воду.
- Максимальный уровень воды должен быть ниже краев аквариума не менее чем на 10 мм.

Запрещается:
- Использовать аквариум не по назначению.
- Нарушать правила установки и эксплуатации аквариума.
- Подрезать клеевые швы.

Гарантийные обязательства:
Изготовитель гарантирует прочность и герметичность клеевых швов аквариума в течение 12-ти месяцев со дня его продажи. В случае выявления дефектов в течение гарантийного срока просьба обращаться по месту покупки аквариума или в сервис центр. Изготовитель не принимает претензии при нарушении целостности стекол аквариума (трещины, сколы), видимом повреждении клеевых швов, нарушении правил эксплуатации.

МОНТАЖ И ТЕХНИЧЕСКОЕ ОБСЛУЖИВАНИЕ. В модулях освещения LEDDY TUBE, установленных в наборах AQUA 4, использована современная светодиодная технология. Мощные светодиоды излучают свет с цветовой температурой 7000 K (модель DAY). Освещение может заменить конечный пользователь. В качестве дополнительных аксессуаров доступны также модули, предназначенные для потребностей водных растений LEDDY TUBE PLANT с цветовой температурой 9000 K.
Установка модуля в крышку аквариумного набора показана на рис. 3. Модуль не требует технического обслуживания. В случае необходимости очистите его поверхность от пыли с помощью чистой сухой тряпочки.
Стенки аквариума следует чистить с помощью мягкой тряпочки или губки либо специальным аквариумным прибором для чистки.

ДЕМОНТАЖ И УТИЛИЗАЦИЯ. Использованное электрическое и электронное бытовое оборудование нельзя выбрасывать в мусорные ящики. Селекция, сбор и надлежащая утилизация отходов такого типа оберегает ценные ресурсы окружающей среды. Пользователь несет ответственность за доставку использованного оборудования в специализированный пункт сбора, где его примут бесплатно. Информацию о таких пунктах можно получить в пункте продажи или сервисном пункте изготовителя.

ГАРАНТИЙНЫЕ УСЛОВИЯ. Изготовитель предоставляет гарантию на срок 24 месяцев, считая от даты продажи. Гарантия распространяется на повреждения, возникшие по вине изготовителя, т.е. дефекты материалов или ошибки при заводской сборке. Гарантия распространяется только на устройство и не предусматривает ответственности за правильное функционирование и стабилизирование аквариума и аквариумного равновесия. Гарантия не распространяется на повреждения, возникшие из-за неправильной эксплуатации устройства или использования не по назначению. Внимание! Любые попытки внесения конструкционных изменений или разборка устройства, выходящие за пределы его нормальной эксплуатации или ухода, влекут за собой потерю гарантии!
В случае обнаружения неправильной работы устройства, необходимо выслать его вместе с заполненным продавцом гарантийным талоном по адресу изготовителя или дистрибьютора. Условием принятия гарантии является соответствие даты изготовления, указанной на продукте, дате, указанной на гарантийном талоне. Настоящие гарантийные условия не исключают, не ограничивают и не приостанавливают прав покупателя, вытекающих из несоответствия товара условиям договора. Гарантия ограничена восстановлением или заменой устройства и не обеспечивает последствий потери или уничтожения, каких-либо других элементов/ресурсов и т.п. произошедших вследствие работы устройства.
ВНИМАНИЕ! Наличие в модуле освещения отдельных перегоревших (неработающих) светодиодов в количестве до 4 шт. не оказывает существенного влияния на качество работы модуля и не является основанием для его замены по гарантии.

Гарантийный ремонт и сервисное обслуживание.
Сервис Россия:
e-mail: aquael-service@ya.ru
vk.com/aquaelrus

ES MANUAL DE USO

Estimados Senores, gracias por comprar un producto AQUAEL. Estamos convencidos de que estarán satisfechos de su compra y su funcionamiento. Para evitar cualquier problema relacionado con su uso le pedimos que lean atentamente estas instrucciones de uso.

USO PREVISTO Y PROPIEDADES DEL PRODUCTO. Los conjuntos AQUA 4 están destinados para crear peceras de agua dulce. Los conjuntos se componen de una pecera rectangular o panorámica dotada, una cubierta excepcionalmente sólida fabricada con tecnología de extrusión de plástico, equipada con focos de iluminación y tapa para alimentar peces, resistencia automática, un filtro interior de gran rendimiento. El conjunto incluye también productos para alimentar peces. Este producto contiene una fuente de luz con la clase de eficiencia energética F. La iluminación puede ser sustituida por el usuario final (Fig. 3). La iluminación instalada en la tapa es un exclusivo módulo LED Day & Night que funciona en tres modos: DAY / DAYBREAK / NIGHT. DAY: luz básica y más fuerte, para iluminar el acuario durante el día DAYBREAK es una luz diurna reducida hasta un 50% más la luz azul. Funciona como el primer modo después del anochecer y cuando se alimenta a los peces, especialmente si tiene peces tímidos NIGHT: brillo azul que permite una observación excepcional del acuario después del anochecer, incluyendo peces y animales con estilo de vida nocturna. La iluminación Day & Night resaltará maravillosamente la disposición del acuario tanto de día como de noche, y hará que el interior resulte más acogedor. El cambio de modo de funcionamiento DAY / DAYBREAK / NIGHT se realiza apagando y encendiendo el modulo con el interruptor en un espacio no superior a 5 segundos. El cambio directo al modo DAY se realiza apagando el modulo durante mas de 5 segundos y volviendolo a encender. El módulo LEDDY TUBE emite una mayor cantidad de luz que una luminaria tradicional, consumiendo hasta un 50% menos de energía. Además, el módulo no requiere frecuentes cambios de fuentes de luz. Los conjuntos AQUA 4 FAMILY y AQUA 4 HOME existe la posibilidad de montar fácilmente uno, dos e incluso tres módulos de iluminación complementarios, dependiendo de las necesidades del usuario. La tapa del conjunto AQUA 4 está equipada con un sistema "smart open", que permite elevarla, sin usar bisagras o soportes. Cuenta también con un sistema de canalones que acumulan y desvían el agua condensada, devolviéndola al interior de la pecera. En la parte posterior de la tapa, hay marcas especiales que facilitan la realización de orificios, para el montaje de filtros de rebose (dib. 1) o filtros de depósito (dib. 2). La tapa no pierde la garantía del fabricante, después de realizar los orificios, en lugares previstos.
Soluciones técnicas probadas, un equipamiento completo y fácil de usar, convierten el conjunto AQUA 4 en un producto ideal, para los aficionados de la acuarística.
El set también incluye un filtro y un calentador de acuario automático. Las especificaciones técnicas de estos dispositivos y su funcionamiento, instalación y mantenimiento se presentan en instrucciones separadas.

CONDICIONES PARA UN USO SEGURO

El dispositivo adquirido ha sido fabricado atendiendo todas las normas de seguridad actuales, aplicables en todo el territorio de la Unión Europea. Por favor, lean atentamente estas condiciones de seguridad, para un uso seguro y duradero del dispositivo:
1. Importante! Lee detenidamente las instrucciones antes de usar. Guardelas para un futuro uso. Antes de la instalacion y de cada puesta en marcha del dispositivo rogamos lea detenidamente las siguientes instrucciones de uso (fig. A).
2. El dispositivo está disenado para su uso en espacios cerrados, solamente para fines previstos (fig. B).
3. El aparato debe estar conectado a la red de corriente electrica con tension nominal y la frecuencia nominales especificados en el aparato y en los datos tecnicos.
4. Se aplica la lampara: el cable o el cordon flexible externo de esta luminaria no puede sustituirse; si se dana habra que sustituir la luminaria. (fig. C).
Se aplica al filtro y al calentador: el cable de alimentación forma parte integral del dispositivo y no puede ser reemplazado. Si el cable resulta danado, el dispositivo debe ser desechado (fig. C).
5. ADVERTENCIA: Antes de abrir la luminaria para proceder a su mantenimiento desconecte la fuente de alimentacion. Antes de meter la mano en el agua, desconecte siempre de la fuente de alimentacion todos los dispositivos que se encuentran en el deposito (fig. D).
6. Se aplica al calentador: Este equipo puede ser utilizado por ninos mayores de 3 anos y personas con reducida capacidad fisica y mental, asi como, personas sin experiencia y conocimientos acerca del dispositivo, si se mantiene el control o instruye previamente a estas personas, en cuanto al uso seguro del mismo y los riesgos inherentes a su uso. Los ninos no pueden jugar con este equipo. Los ninos no pueden realizar las tareas de limpieza y mantenimiento sin la supervision de un adulto (fig. E).
Se aplica al filtro y la lámpara: Este equipo puede ser utilizado por ninos mayores de 8 anos y personas con reducida capacidad fisica y mental, asi como, personas sin experiencia y conocimientos acerca del dispositivo, si se mantiene el control o instruye previamente a estas personas, en cuanto al uso seguro del mismo y los riesgos inherentes a su uso. Los ninos no pueden jugar con este equipo. Los ninos no pueden realizar las tareas de limpieza y mantenimiento sin la supervision de un adulto (fig. E).
7. La fuente de luz de esta luminaria no es reemplazable; cuando la fuente de luz se gasta, hay que reemplazar toda la luminaria.
8. El calefactor retirado del agua no se puede encender. El calentador debe funcionar en pleno calado. Profundidad máxima de inmersión de 80 cm (fig. F).
9. !ATENCION! El cable de alimentacion se ha de enchufar a la red de corriente electrica de forma presentada en el dibujo G, de forma que una parte del cable cuelgue libremente por debajo del alimentador. Esto previene el posible humedecimiento del alimentador en caso de que el agua se condense en el cable.

Condiciones de uso:
- El acuario debe estar sobre una superficie lisa y plana.
- El acuario debe apoyar toda su superficie inferior contra la superficie sobre la que se encuentra. No está permitido que el tanque se balancee o que alguno de sus bordes sobresalga de la base.
- El acuario debe colocarse en un soporte especifico (por ejemplo, de AQUAEL) o debe colocarse bajo el fondo una alfombra especial ajustada a su tamaño.
- Antes de utilizar el acuario, hay que lavarlo con agua tibia para eliminar la suciedad que pueda haberse producido durante la fabricación y el transporte.
- No lave el acuario con agua caliente o muy fría.
- El nivel máximo de agua en el acuario es de 10 mm por debajo del borde superior.
- El tanque solo debe vaciarse bombeando el agua (no vierta el agua del tanque, ya que existe ¡riesgo de rotura!)
- Hay que tener especial cuidado al limpiar el tanque (¡riesgo de rotura y lesiones corporales graves o permanentes!)
- El fabricante no se responsabiliza de las consecuencias de eventos aleatorios causados por factores externos.

Está prohibido:
- Usar el acuario para fines no previstos.
- Violar las condiciones de uso del producto.
- Cualquier interferencia en la zona de unión del vidrio (por ejemplo, recorte de las juntas de silicona).
- Intentar retirar los listones de refuerzo (instalados en los tanques de longitud superior a 80 cm).
- Un tanque de acuario vacío no debe levantarse por el borde (¡riesgo de rotura, daños en el tanque y lesiones corporales graves o permanentes!).
- No levante ni mueva el tanque lleno de agua (¡riesgo de rotura!).

Obligaciones de garantía del fabricante:
El fabricante garantiza la durabilidad y la estanquidad de las juntas del acuario durante un periodo de 24 meses a partir de la fecha de compra. Si aparecen defectos durante el periodo de garantía, póngase en contacto con su distribuidor o centro de servicio. El fabricante no acepta ninguna reclamación en caso de daños en el cristal del acuario (grietas, astillas), daños visibles en las juntas de silicona, violación de las condiciones de uso.

MONTAJE Y MANTENIMIENTO. Los módulos de iluminación LEDDY TUBE montados en los conjuntos AQUA 4 recurren a la moderna tecnología de diodos LED. Los diodos LED emiten una luz, con temperatura de color 7000 K (DAY). La iluminación puede ser sustituida por el usuario final. Los módulos LEDDY TUBE PLANT con una temperatura de color de 9000 K también están disponibles como accesorios opcionales.
El dib. 3 presenta el método de montaje del módulo, en la tapa del conjunto de pecera. El módulo no requiere tareas de mantenimiento. Si fuese necesario, limpiar el polvo de su superficie, usando un trapo suave. Los laterales de la pecera deben limpiarse con un trapo suave, esponja o limpiador especial para peceras.

EL DESMONTAJE Y LA CASACION. El equipo electrico y electronico desgastado no se debe tirar a la basura. La seleccion y el reciclaje correcto de estos aparatos ayuda a proteger el medio ambiente. El usuario es responsable de suministrar el aparato desgastado a un punto de recogida, donde sera depositado gratuitamente. La informacion sobre los puntos de recogida se puede obtener de las autoridades locales o en los puntos de venta.

LAS CONDICIONES DE GARANTIA. El productor concede una garantia por el periodo de 24 meses desde le fecha de la compra. La garantia abarca las averias causadas por el productor, es decir defectos del material o de montaje. La garantia no abarca deterioros resultado del uso indebido del aparato o tambien su uso de forma diferente a la que esta destinado. Atencion: cualquier intento de transformacion o desmontaje del aparato que exceda el uso normal y la conservacion del aparato provocan la perdida de la garantia! En caso de determinar irregularidades en el funcionamiento del aparato hay que enviarlo junto con la tarjeta de garantia rellenada a la direccion del vendedor o del productor. La condicion de aceptar la garantia es la concordancia entre la fecha de la produccion impresa en el aparato y la fecha inscrita en la tarjeta de garantia. Estas condiciones no excluyen, limitan ni suspenden los derechos del comprador resultantes de la falta de concordancia del producto con el contrato. Esta garantia tiene validez unicamente si se presenta un comprobante de compra. La garantia se limita unicamente a la reparacion o al reemplazo del aparato y no cubre perdidas ni danos resultantes de los objetos animados o inanimados.
¡ATENCION! La calidad de funcionamiento del módulo no se ve afectada, si se funden (no funcionan) algunos diodos LED del módulo, hasta una cantidad de 4 uds. Tal circunstancia no puede ser considerada como base, para una sustitución en garantia.

IT MANUALE

Egregi Signori, grazie per aver scelto il prodotto AQUAEL. Siamo convinti che sarete soddisfatti del suo funzionamento. Per evitare ogni problema legato al suo utilizzo vi preghiamo di leggere attentamente le seguenti istruzioni.

SCOPO E PROPPRIETÀ DEL PRODOTTO. Kit AQUA 4 sono destinati per creare acquari d'acqua dolce. Sono costituiti da un contenitore stratificato rettangolare o panoramico, di una copertura solida realizzati nella tecnologia di iniezione contenente illuminazione e di falda per l'alimentazione dei pesci, riscaldamento automatico, filtro interno efficiente e mangimi per pesci da acquario di acqua. Questo prodotto contiene una sorgente luminosa che rientra nella classe di efficienza energetica F. L'illuminazione può essere sostituita dall'utente finale (figura 3). L'illuminazione inserita nel coperchio è un modulo LED Day & Night speciale che funziona in tre modalità: DAY / DAYBREAK / NIGHT (GIORNO / ALBA / NOTTE). DAY è la luce di base più forte per illuminare l'acquario durante il giorno. DAYBREAK è una luce diurna ridotta fino al 50% più la luce blu. È perfetta come la prima modalità dopo la notte e durante la distribuzione del mangime – soprattutto se si hanno pesci timorosi. NIGHT è una luce blu che consente un'osservazione unica dell'acquario dopo il tramonto, compresi pesci e animali notturni. L'illuminazione Day & Night metterà splendidamente in evidenza la composizione nell'acquario sia di giorno che di notte, e renderà l'interno della stanza più accogliente. Il cambio della modalita operativa DAY / DAYBREAK / NIGHT si verifica dopo aver spento e attivato il modulo con l'interruttore in non piu di 5 secondi. Il passaggio direttamente alla modalita
DAY avviene dopo aver spento il modulo per piu di 5 secondi ed il suo riacceso. Modulo TUBE LEDDY emette molta più luce di lampada fluorescente convenzionale consumando circa il 50% in meno di energia. Non richiede sostituzione frequente con uno nuovo. In serie AQUA 4 FAMILY e AQUA 4 HOME a seconda delle esigenze, si può semplicemente installare uno, due o anche tre moduli di illuminazione aggiuntivi. Il coperchio del KIT AQUA 4 è dotata di un sistema di "smart open" per consentire comodo sollevamento senza cerniere o puntelli. Esso ha anche un sistema di canali di raccolta e scarico condensa nel serbatoio. Nella parte posteriore del coperchio troviamo le scanalature speciali per tagliare senza fatica i fori per l'installazione di filtri di troppo pieno (fig. 1) o filtro a cassisto (fig. 2). Ciò che è importante – il coperchio con i fori ritagliati non perdere la garanzia del produttore. Soluzioni tecniche collaudate, kit completo e facilità d'uso fanno da AQUA 4 una soluzioe perfetta anche per gli appassionati dell'acquario principianti.
Il set comprende anche un filtro e un riscaldatore automatico per acquari. Le specifiche tecniche di questi dispositivi e le modalità di funzionamento, installazione e manutenzione degli stessi sono presentate nelle istruzioni separate.

CONDIZIONI PER USO SICURO

Il nuovo dispositivo e stato prodotto secondo le norme di sicurezza vigenti nell'Unione europea. Per la sua lunga durata e sicuro utilizzo, si prega di leggere le seguenti condizioni di sicurezza:
1. Importante! Leggere attentamente prima dell'uso. Conservare per un uso futuro. Prima dell'installazione e di ogni avvio del dispositivo, leggere attentamente le istruzioni per l'uso e il montaggio (Fig. A).
2. Il dispositivo e progettato per l'uso in ambienti chiusi solo ed esclusivamente per lo scopo previsto (Fig. B).
3. Il dispositivo puo essere alimentato unicamente da una rete elettrica con la tensione e la frequenza nominali specificate sul dispositivo e nelle caratteristiche tecniche.
4. Si applica alla lampada: un cavo esterno danneggiato di questo apparecchio non puo essere sostituito; se il cavo e danneggiato, l'apparecchio di illuminazione deve essere distrutto. (Fig. C).
Si applica a filtro e riscaldatore: il cavo di alimentazione che non si puo staccare il dispositivo non puo essere sostituito. In tale caso Se il cavo e danneggiato, l'attrezzatura diventa inutile (Fig. C).
5. AVVERTENZA: Scollegare l'alimentazione prima di aprire l'apparecchio per la manutenzione. Scollegare sempre tutti i dispositivi nel serbatoio prima di mettere la mano in acqua (Fig. D).
6. Vale per il riscaldatore: Questo dispositivo puo essere utilizzato da bambini di eta minima di 3 anni e da parte di persone con ridotte capacita fisiche, mentali e con la mancanza di esperienza e conoscenza del dispositivo, se verra fornita assistenza o formazione per l'uso delle attrezzature in modo sicuro e comprendesi i rischi associati. I bambini non dovrebbero giocare con il dispositivo. I bambini non possono eseguire le operazioni di manutenzione oppure di pulizia del dispositivo senza la sorveglianza da parte delle persone adulte (disegno E).
Si applica a filtro e lampada: Questo dispositivo puo essere utilizzato da bambini di eta minima di 8 (otto) anni e da parte di persone con ridotte capacita fisiche, mentali e con la mancanza di esperienza e conoscenza del dispositivo, se verra fornita assistenza o formazione per l'uso delle attrezzature in modo sicuro e comprendesi i rischi associati. I bambini non possono eseguire le operazioni di manutenzione oppure di pulizia del dispositivo senza la sorveglianza da parte delle persone adulte (disegno E).
7. La sorgente luminosa di questo apparecchio di illuminazione non è sostituibile; quando la sorgente luminosa si consuma, l'intero apparecchio deve essere sostituito.
8. Il riscaldatore rimosso dall'acqua non può essere acceso. Il riscaldatore deve funzionare a pieno regime. Massima profondità di immersione di 80 cm (disegno F).
9. ATTENZIONE! Il cavo di alimentazione va collegato alla rete di alimentazione nel modo indicato nel disegno G, in modo che un tratto di cavo penda libero sotto all'alimentatore, allo scopo di evitare il contatto dell'acqua con l'alimentatore, nel caso l'acqua si condensi sul cavo di alimentazione.

Condizioni d'uso:
- L'acquario deve essere posizionato su una superficie liscia e uniforme.
- L'acquario deve appoggiarsi con tutta la sua superficie di fondo sulla superficie su cui si trova. Il serbatoio non può inclinarsi e nessuno dei suoi bordi può sporgere oltre la base.
- Posizionare l'acquario su un supporto dedicato (per esempio di AQUAEL) o posizionare un tappetino speciale adattato alle sue dimensioni sotto il fondo dell'acquario.
- Prima di usare l'acquario lavarlo con acqua tiepida per rimuovere lo sporco creato durante la produzione e il trasporto.
- Non lavare l'acquario con acqua calda o molto fredda.
- Il livello massimo dell'acqua nell'acquario è di 10 mm sotto il bordo superiore.
- Il serbatoio deve essere svuotato solo pompando l'acqua (non scaricare l'acqua dal serbatoio rovesciandolo - rischio di rottura!).
- Prestare particolare attenzione durante la pulizia del serbatoio (rischio di rottura e di lesioni gravi o permanenti!)
- Il produttore non è responsabile delle conseguenze di eventi casuali causati da fattori esterni.

È vietato:
- Utilizzare l'acquario per scopi non conformi all'uso previsto.
- Violare le condizioni operative del prodotto.
- Interferire in qualsiasi modo nella zona di giunzione del vetro (per esempio taglio dei giunti in silicone).
- Tentare di rimuovere i listelli di rinforzo (installati nei serbatoi di lunghezza superiore a 80 cm).
- Non sollevare l'acquario vuoto afferrando il bordo (rischio di rottura, danneggiamento dell'acquario e lesioni gravi o permanenti!).
- Non sollevare o spostare l'acquario riempito d'acqua (rischio di rottura!).

Obblighi del fabbricante a titolo della garanzia:
Il produttore garantisce la durata e la tenuta dei giunti dell'acquario per un periodo di 24 mesi dalla data di acquisto. Se i difetti appaiono durante il periodo di garanzia, contattare il rivenditore o il centro di assistenza. Il produttore non accetta reclami in caso di danni al vetro dell'acquario (crepe, scheggiature), danni visibili ai giunti di silicone, violazione delle condizioni d'uso.

INSTALLAZIONE E MANUTENZIONE. Moduli di illuminazione LEDDY TUBE installati in kit AQUA 4 utilizzano la moderna tecnologia delle diodi LED. Le potenti diodi LED emettono una luce con la temperatura di colore di 7000 K (DAY). L'illuminazione può essere sostituita dall'utente finale. I moduli LEDDY TUBE PLANT, specifici per piante acquatiche, con una temperatura di colore di 9000 K, sono disponibili anche come accessori opzionali.
Il metodo di montaggio del modulo kitnel coperchio dell'acquario è mostrato in Fig. 3. Il modulo non richiede alcuna manutenzione. Se necessario, la superficie deve essere spolverata con un panno asciutto e pulito.
Il vetro della vasca deve essere pulito con un panno morbido o una spugna, o un detergente acquario dedicato.

SMONTAGGIO E SMALTIMENTO. Le apparecchiature elettriche ed elettroniche uste non possono essere smaltite con i rifiuti domestici. La raccolta e lo smaltimento differenziati di questo tipo di rifiuti contribuisce alla difesa dell'ambiente naturale. L'utilizzatore ha la responsabilità di consegnare l'apparecchiatura usata in un punto di raccolta specializzato, dove sarà preso in consegna gratuitamente. È possibile ottenere informazioni circa tali punti di raccolta presso le autorità locali, o presso il punto vendita.

CONDIZIONI DI GARANZIA. Il produttore fornisce una garanzia per un periodo di 24 mesi, a partire dalla data di acquisto. La garanzia copre esclusivamente i danni derivanti da colpa del produttore cioè i difetti dei materiali e gli errori di montaggio. Non copre i danni conseguenti all'utilizzo improprio del dispositivo, o all'utilizzo del dispositivo a scopi non conformi alla sua destinazione d'uso. Attenzione: ogni tentativo di modifica o di smontaggio del dispositivo che non rientra nell'ambito del normale utilizzo e manutenzione, provoca la perdita della garanzia!
Nel caso venga rilevato un malfunzionamento, è necessario inviare il dispositivo all'indirizzo del venditore o del produttore, insieme alla carta di garanzia compilata. Condizione per il riconoscimento del diritto alla garanzia è la corrispondenza tra la data di produzione impressa sul prodotto e quella indicata sulla carta di garanzia. Le presenti condizioni non escludono, non limitano e non sospendono i diritti dell'acquirente derivanti dalla difformità tra il prodotto e il contratto. La garanzia è limitata unicamente alla riparazione o alla sostituzione del dispositivo stesso. La garanzia non comprende le conseguenze della perdita o della distruzione di qualsiasi altro oggetto.
NOTA! I singoli LED bruciati (non funzionanti) fino a 4 pz. in modulo non influenzano in modo significativo alla qualità del modulo e non costituiscono motivo di sostituzione in garanzia.

HU HASZNÁLATI ÚTMUTATÓ

Tisztelt Hölgyeim és Uraim! Köszönjük az AQUAEL termékének megvásárlását. Meggyőződésünk, hogy elégedettek lesznek a működésével. A használatával kapcsolatos mindennemű probléma elkerülése végett tisztelettel kérjük, először is olvassa át figyelmesen az alábbi útmutatót.

RENDELTETÉS ÉS A TERMÉK TULAJDONSÁGAI. Az AQUA 4 összeállítások rendeltetésük szerint dekorációs akvárium-ok telepítésére valók. Egy szögletes vagy panorámikus tartályból, egy fröccsöntési technológiával gyártott, világítást és a halak etetésére szolgáló csappantyút tartalmazó, rendkívül masszív fedélből, egy automatikus fűtőből, egy nagy teljesítményű belső szűrőből, valamint az akváriumi halak elesegélő állnak. Ez a termék F energiahatékonysági osztályú fényforrást tartalmaz. A fényforrást a végfelhasználó saját hatáskörében kicserélheti. (3. rajz). A burkolatba helyezett világítás egy egyedülálló LED Day & Night modul, amely három üzemmódot biztosít: DAY / DAYBREAK / NIGHT. A DAY az alapvető és legerősebb fény az akvárium nappali megvilágítására. A DAYBREAK a nappali fény teljesítményének 50%-a, plusz kék fény. Kiválóan beválik az éjszaka utáni első üzemmódként, valamint halak etetésekor - fóleg félénk halfajták esetén. A NIGHT egy kék fény, amely lehetővé teszi az akvárium sötétedés utáni megfigyelését, beleértve az éjszakai életmódot folytató halakat és állatokat. A Day & Night világítás gyönyörűen kiexponálja az akvárium elrendezését nappal és éjszaka egyaránt, továbbá a belsejét is hangulatosabbá teszi. A DAY / DAYBREAK / NIGHT üzemmód átkapcsolása a modul kapcsolja segítségével lejfeljebb 5 masodpercig tartó ki- es bekapcsolasaval történik. Közvetlenul a DAY modba valo átkapcsolás a modul 5 masodpercet meghaladó ideig tarto kikapcsolasaval majd ismetelt bekapcsolasaval történik. A LEDDY TUBE modul sokkal több fényt bocsát ki, mint a hagyományos fénycső, és emellett mintegy 50 %-kal kevesebb energiát fogy

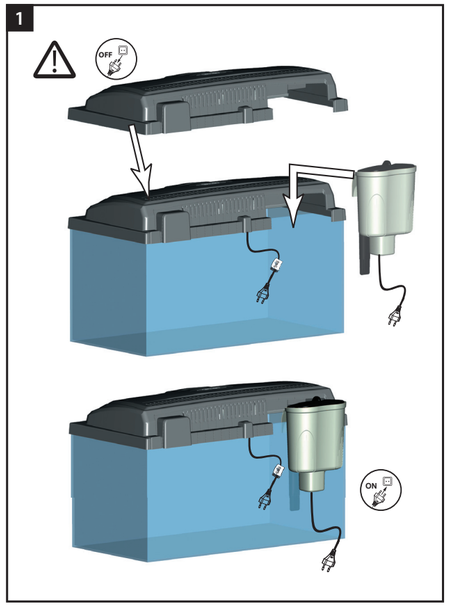

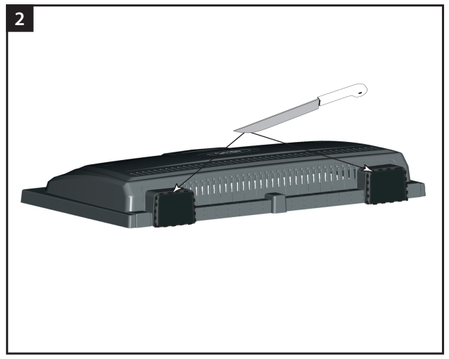

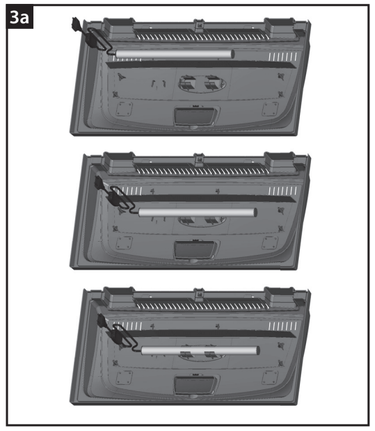

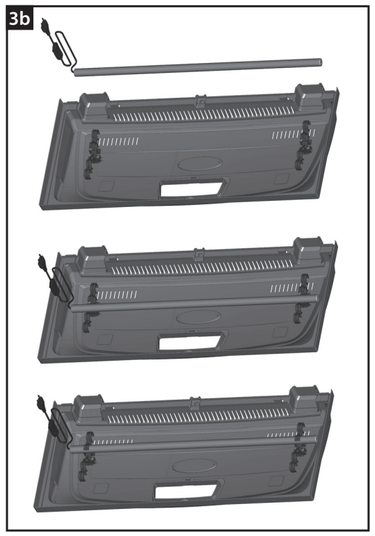

Fig. 1. Modification of the lid to accommodate a hang-on filter
Rys. 1. Sposób modyfikacji pokrywy w celu instalacji filtra przelewowego
Abb. 1. Modification der Abdeckung zum Einbau eines Rucksackfilters
Fig. 1. Modification du couvercle pour installer un filtre de débordement
Рис. 1. Модификация крышки для установки каскадного фильтра
Dib. 1. Forma de modificar la tapa, para montar filtro de rebose
Fig. 1. Metodo di modificazione di un coperchio per montare il filtro di troppopieno
1. ábra: A fedél módosításának módja egy átömlő szűrő beszereléséhez

Fig. 2. Modification of the lid to accommodate a canister filter
Rys. 2. Sposób modyfikacji pokrywy w celu instalacji filtra kanistrowego
Abb. 2. Modifikation der Abdeckung zum Einbau eines Außen-Topffilters
Fig. 2. Modification du couvercle pour installer un filtre à cartouche
Рис. 2. Модификация крышки для установки канистрового фильтра
Dib. 2. Forma de modificar la tapa, para montar filtro de recipiente
Fig. 2. Metodo di modificazione di un coperchio per montare il filtro a canistro
2. ábra: A fedél módosításának módja egy kannás szűrő beszereléséhez

Fig. 3. Replacement of a LEDDY TUBE module in the lid of a AQUA 4 START (a) and AQUA 4 FAMILY, AQUA 4 HOME sets (b)
Rys. 3. Sposób wymiany modułu LEDDY TUBE w pokrywie zestawu AQUA 4 START (a) oraz AQUA 4 FAMILY, AQUA 4 HOME (b)
Abb. 3. Austausch des LEDDY TUBE Beleuchtungsmoduls in der Abdeckung eines AQUA 4 START (a) und AQUA 4 FAMILY, AQUA 4 HOME (b) Aquariumsets.
Fig. 3. Remplacement du module LEDDY TUBE dans le couvercle de l'ensemble AQUA 4 START (a) et AQUA 4 FAMILY, AQUA 4 HOME (b).
Рис. 3. Замена модуля освещения LEDDY TUBE в крышке наборов AQUA 4 START (a) и в крышке наборов AQUA 4 FAMILY, AQUA 4 HOME (b).
Dib. 3. Forma de sustituir un módulo LEDDY TUBE, en la tapa del conjunto AQUA 4 START (a) y en la tapa del conjunto AQUA 4 FAMILY, AQUA 4 HOME (b).
Fig. 3. Il metodo di cambio del modulo di LEDDY TUBE nel coperchio del kit AQUA 4 START (a) y en la tapa del conjunto AQUA 4 FAMILY, AQUA 4 HOME (b).
3. ábra: A LEDDY TUBE modul cseréjének módja az AQUA 4 START (a), az AQUA 4 FAMILY és az AQUA 4 HOME (b) összeállítások fedelében

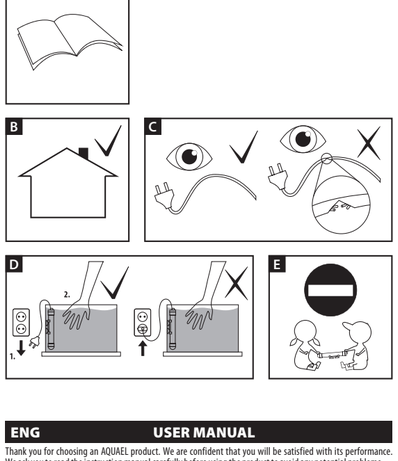

TECHNICAL DATA • DANE TECHNICZNE • TECHNISCHE DATEN • SPECIFICATIONS
ТЕХНИЧЕСКИЕ ХАРАКТЕРИСТИКИ • DATOS TÉCNICOS • CARATTERISTICHE TECNICHE • MŰSZAKI ADATOK

AQUA 4 DAY & NIGHT		KIDS rect.	KIDS oval	START rect.	START oval	FAMILY rect.	FAMILY oval	HOME rect.	HOME oval
Voltage • Napięcie • Spannung Voltage • Напряжение • Tensión Tensione • Feszültség	V В	(*)							
Frequency • Częstotliwość • Frequenz Fréquence • Частота • Frecuencia Frequenza • Frekvencia	Hz Гц	(*)							
Total power consumption Całkowity pobór mocy Gesamtleistungsaufnahme Consommation d'énergie totale Общая потребляемая мощность Potencia Il consumo di energia totale Teljes teljesítményfelvétel	W Вт	36		64,7		119,2		190	
Dimensions • Wymiary Abmessungen • Dimensions Габариты • Dimensiones Dimensioni • Méretek	cm см	40x25x25		60x30x30		80x35x40		100x40x50	
Capacity • Pojemność • Volumen Volume • Вместимость • Capacidad Capacità • Térfogat	l л	25	20	54	45	112	102	200	160
LT Lighting • Oświetlenie LT Beleuchtung LT • Éclairage LT Освещение LT • Iluminación LT Illuminazione LT • LT világítás	W Вт	7		10		14		2 x 14	
IP class of the lighting fixture Standard szczelności oświetlenia Schutzart Beleuchtung Standard de l'étanchéité (indice de protection) Степень защиты светильника Estándar de estanqueidad de focos Standard di tenuta di illuminazione Sztandard tömítettségű világítás		IPX8							
Heater • Grzałka • Heizer Appareil de chauffage Нагреватель • Resistencia Resistenza • Fűtő	W Вт	25		50		100		150	
Filter • Filtr • Filter • Filtre • Фильтр Filtro • Filtro • Szűrő		✓		✓		✓		✓	

(*) the voltage and frequency of the device stated on the product label
napięcie i częstotliwość urządzenia podane na etykiecie wyrobu
die auf dem Produktetikett angegebene Spannung und Frequenz des Geräts
la tension et la fréquence de l'appareil indiquees sur l'etiquette du produit
напряжение и частота устройства, указанные на этикетке продукта
el voltaje y la frecuencia del dispositivo indicado en la etiqueta del producto
la tensione e la frequenza del dispositivo indicate sull'etichetta del prodotto
az eszköz feszultsege es frekvenciaja felvetel, amely a termek cimkejen szerepel

THE SET INCLUDES: • ZESTAW ZAWIERA: • DAS SET BEINHALTET: • L'ENSEMBLE COMPREND:
В НАБОР ВХОДЯТ: • EL KIT INCLUYE: • IL SET INCLUDE: • ÖSSZETEVŐK

fish tank • zbiornik • Becken • Réservoir • аквариум • un depósito • serbatoio • tartály
lid with inbuilt LED lighting • pokrywę z oświetleniem LED • Abdeckung mit LED-Beleuchtung 1 couvercle doté d'un éclairage LED • крышка со встроенным светодиодным освещением tapa con iluminación LED • Coperchio con illuminazione a LED • fedél LED világítással
automatic heater • grzałkę automatyczną • Automatik-Heizstab • 1 chauffe-eau automatique автоматический нагреватель • resistencia automática • Resistenza automatica • automatikus fűtő
internal filter • filtr wewnętrzny • Innenfilter • 1 filtre interne • внутренний фильтр • filtro interior Filtro interno • belső szűrő
fish food • pokarm dla ryb ACTI • Fischfutter • Nourriture pour poissons • корм для рыбок • alimento para peces mancime per pesci • ACTI hal eleség
user manual • instrukcję obsługi • Bedienungsanleitung • un manuel • руководство пользователя manual de uso • Manuale • kezelési utasítás

SAFETY PRECAUTIONS

The device has been manufactured in full accordance with the currently binding EU safety standards.To ensure safe operationand a long lifecycle of this product, carefully read the following safety rules:

1. Important! Read carefully before use. Keep for future reference. Read this operating and installation manual carefully before every installation and activation of the device (Fig. A).
2. The device is meant for use exclusively for the intended purpose and indoors only (fig. B).
3. The device should only be connected to the mains system whose rated voltage and rated frequency correspond to those indicated on the device.
4. Applies to the lamp: if the external hose or cord of the light fitting is damaged, it may not be replaced; the fitting must be destroyed. (fig. C).
   Applies to filter and heater: the power cord is non-detachable and cannot be replaced. If the cord is damaged, the device must be discarded (fig. C).
5. WARNING! Before opening the light fitting for maintenance, disconnect the device from the power source. Before putting your hand in the water, always unplug all the devices inside the container from their power source (fig. D).
6. Applies to the heater: This device can be operated by children who are at least 3 years of age, by persons with reduced physical or mental capabilities or persons with no prior experience with the device only under supervision or following aninstruction on the safe operation of the device to ensure that the person is aware of any associated risks. The device is not a child's toy! Do not let children to clean or perform maintenance on the device without supervision (fig. E).
   Applies to filter and lamp: This device can be operated by children who are at least eight years of age, by persons with reduced physical or mental capabilities or persons with no prior experience with the device only under supervision or following an instruction on the safe operation of the device to ensure that the person is aware of any associated risks. The device is not a child's toy! Do not let children to clean or perform maintenance on the device without supervision (fig. E).
7. The light source of this luminaire is not replaceable. The entire luminaire must be replaced on reaching the end of its life.
8. The heater removed from the water can not be turned on. The heater must work in full draft. Maximum immersion depth of 80 cm (fig. F).
9. CAUTION! The power cord should be connected to the electric grid in the way presented on fig. G, so that a part of the cord hangs freely below the ballast. The objective is to prevent potential flooding of the ballast with water in case of it condensing on the power cord.

Conditions of use:
- Aquarium should be located on a flat, even surface.
- Aquarium should rest with its entire bottom surface on the surface it is standing on. It must not be able to rock or have any of its edges sticking outside of the base.
- Aquarium should be placed on a dedicated base (e.g. one produced by AQUAEL) or have special mat placed underneath that fits its size.
- Prior to starting to use an aquarium it should be washed with lukewarm water in order to remove potential impurities created during production process and transportation.
- Aquarium should not be washed with hot or very cold water.
- Maximum water level in aquarium is 10 mm below its top edge.
- Tank should be emptied only by pumping the water out (water should not be poured out of the tank – risk of breaking!).
- Use caution when cleaning the tank (risk of breaking and serious or permanent body injury!).
- The producer is not responsible for the effects of fateful events caused by external factors.

It is not allowed to:
- Use an aquarium not in conformity with its destination.
- Violate conditions of product's use.
- Interfere in areas of walls connection (e.g. cutting out silicone junctions).
- Attempt to remove reinforcement strips (installed in tanks of length surpassing 80 cm).
- Empty aquarium tank must not be lifted by the edge (risk of breaking, damaging the tank or even severe or permanent body injury!).
- Tank filled with water must not be lifted or moved (risk of breaking!).

Producer's obligations resulting from warranty:
Producer guarantees durability and tightness of aquarium junctions in a period of 24 months starting from the date of purchase. In case of flaws appearing during the warranty period, one should address the point of sale or service centre. Producer does not recognize complaints due to damaging aquarium walls (cracks, chips), visible damage of silicone junctions, violating conditions of use.

INSTALLATION AND MAINTENANCE. The LEDDY TUBE lighting modules supplied with the AQUA 4 sets employ state-of-the-art LED technologies. The light-emitting diodes emit a strong light with a colour temperature of 7000 K (DAY). Lighting can be replaced by the end user. The LEDDY TUBE PLANT modules with a colour temperature of 9000 K are also available as optional accessories.
The assembly of the lighting module into the lid is shown in Fig. 3. The module is maintenance-free. Use a dry clean cloth to dust its surface if required.
To clean the tank walls, use a soft cloth or sponge, or a special aquarium cleaner.

DISASSEMBLY AND DISPOSAL. It is forbidden to dispose of used electric and electrical equipment in a trash bin. Segregating and proper utilization of this kind of waste leads to conserving the resources of natural environment The user is responsible for delivering the used product to a specialized collection point where it will be accepted free of charge. You can obtain information about such a facility at the local authorities at the product seller.

GUARANTEE CONDITIONS. The manufacturer grants a 24 month guarantee beginning on the date of purchase. The guarantee covers defects arising from manufacturer fault i.e. defective materials or assembly errors. It does not cover damage due to user's fault caused by improper handling of the device or using the device for purposes discordant its destination. Attention: any modification or disassembly attempt exceeding normal usage and maintenance cause the guarantee void. In case of noticing improper operation of the device send it with filled out warranty card to the manufacturer or distributor address. The conformity of the production date stamped on the product and written in the guarantee card is a prerequisite for accepting the guarantee. The following warranty conditions do not exclude, limit or suspend user's rights derived from discrepancy of the merchandise with the agreement. The guarantee is limited to repair or replacement of the unit only and does not cover consequential loss or damage to animate or inanimate objects.
NOTE! The presence of up to four burnt-out (non-functioning) LEDs in the module does not significantly affect the quality of its operation and does not constitute a warranty case.

ENG USER MANUAL

Thank you for choosing an AQUAEL product. We are confident that you will be satisfied with its performance. We ask you to read the instruction manual carefully before using the product to avoid any potential problems.

DESIGNATION AND PROPERTIES. The AQUA 4 aquarium sets are designed for keeping freshwater aquariums. They include a rectangular or panoramic tank; an exceptionally durable injection-moulded lid with inbuilt lighting and a flap door for fish feeding; an automatic heater; a high-performance internal filter and fish food. This product contains a light source with an energy efficiency class F. Lighting can be replaced by the end user (fig. 3). The lighting mounted in the lid is a unique Day & Night LED module operating in three modes: DAY / DAYBREAK / NIGHT. DAY mode is basic and the strongest light to illuminate the aquarium during the day DAYBREAK mode has a reduced light output of up to 50% plus blue light. It works well as the first mode after night and while feeding, particularly if you have shy stock. NIGHT mode is a blue glow providing a unique opportunity to observe the aquarium after dark, including fish and nocturnal animals. The Day & Night lighting will beautifully highlight the the interior arrangement in your aquarium both during the day and night, and make it look more cozy. Change of the operational mode DAY / DAYBREAK / NIGHT occurs after switching off and on the module with a switch in no more than 5 seconds. Switching directly to the DAY mode takes place after switching off the module for a period of more than 5 seconds and then its restarting. The LEDDY TUBE module emits more light than a conventional fluorescent lamp, while consuming by about 50% less power. Unlike fluorescent lamps, the module does not require frequent replacement. The AQUA 4 FAMILY and AQUA 4 HOME sets provide for the possibility of an easy installation of one, two or even three additional lighting modules, depending on the user's needs. The lid is equipped with the SMART OPEN system, which eliminates the need for hinges and props in order to raise the lid. Through a system of tubules built into the lid, condensed water is collected and discharged back into the tank. At the back of the lid, there are special grooves that facilitate the cutting of openings for the assembly of a hang-on (Fig. 1) or canister (Fig. 2) filter. Note that by making such openings in the lid you do not forfeit manufacturer's warranty.
Thanks to proven technological solutions, a thorough selection of bundled products, and the ease of use, the AQUA 4 set is ideal for experienced and beginning fish-keepers alike.
A filter and an automatic aquarium heater are also included. For the specifications, operating principle, installation and maintenance of this equipment refer to the respective manuals

WARUNKI BEZPIECZNEGO UŻYTKOWANIA

Zakupione przez Państwa urządzenie zostało wykonane zgodnie z aktualnymi normami bezpieczeństwa obowiązującymi na terenie Unii Europejskiej. Dla jego długotrwałego i bezpiecznego użytkowania prosimy o zapoznanie się z poniższymi warunkami bezpieczeństwa:

1. Ważne! Przeczytać uważnie przed użyciem. Zachować do wykorzystania w przyszłości. Przed instalacją i każdym uruchomieniem urządzenia należy dokładnie zapoznać się z niniejszą instrukcją obsługi i montażu (rys. A)
2. Urządzenie przystosowane jest do użytkowania tylko w pomieszczeniach zamkniętych i wyłącznie zgodnie z przeznaczeniem (rys. B).
3. Urządzenie może być zasilane wyłącznie z sieci elektrycznej o napięciu znamionowym i częstotliwości znamionowej podanych na urządzeniu.
4. Dotyczy lampy: uszkodzony zewnętrzny giętki przewód lub sznur tej oprawy oświetleniowej nie mogą być wymienione; jeżeli sznur jest uszkodzony, oprawę oświetleniową należy zniszczyć (rys. C).
   Dotyczy filtra i grzałki: przewód zasilający nieodłączalny nie może być wymieniony. Jeżeli przewód ulegnie uszkodzeniu, sprzęt staje się bezużyteczny (rys. C).
5. OSTRZEŻENIE: Przed otwarciem oprawy oświetleniowej w celu jej konserwacji należy odłączyć zasilanie. Przed włożeniem ręki do wody zawsze należy odłączyć od zasilania elektrycznego wszystkie urządzenia znajdujące się w zbiorniku (rys. D).
6. Dotyczy grzałki: Niniejszy sprzęt może być użytkowany przez dzieci w wieku co najmniej 3 lat i przez osoby o obniżonych możliwościach fizycznych, umysłowych i osoby o braku doświadczenia i znajomości sprzętu, jeżeli zapewniony zostanie nadzór lub instruktaż odnośnie do użytkowania sprzętu w bezpieczny sposób, tak aby związane z tym zagrożenia były zrozumiałe. Dzieci nie powinny bawić się sprzętem. Dzieci bez nadzoru nie powinny wykonywać czyszczenia i konserwacji sprzętu (rys. E).
   Dotyczy filtra i lampy: Niniejszy sprzęt może być użytkowany przez dzieci w wieku co najmniej 8 lat i przez osoby o obniżonych możliwościach fizycznych, umysłowych i osoby o braku doświadczenia i znajomości sprzętu, jeżeli zapewniony zostanie nadzór lub instruktaż odnośnie do użytkowania sprzętu w bezpieczny sposób, tak aby związane z tym zagrożenia były zrozumiałe. Dzieci nie powinny bawić się sprzętem. Dzieci bez nadzoru nie powinny wykonywać czyszczenia i konserwacji sprzętu (rys. E).
7. Źródło światła tej oprawy oświetleniowej nie jest wymienialne; w momencie zużycia źródła światła należy wymienić całą oprawę oświetleniową.
8. Nie można włączać grzałki wyjętej z wody. Grzałka musi pracować w całkowitym zanurzeniu. Maksymalna głębokość zanurzenia 80 cm (rys. F).
9. UWAGA! Przewód zasilający należy podłączyć do sieci elektrycznej w sposób zaprezentowany na rys. G tak, aby odcinek przewodu swobodnie zwisał poniżej wtyczki. Ma to na celu zapobieżenie ewentualnego zalania wtyczki wodą w przypadku jej skraplania się na przewodzie przyłączeniowym.

Warunki eksploatacji:
- Akwarium powinno stać na gładkiej, równej powierzchni.
- Akwarium powinno opierać się cała powierzchnią dna o powierzchnię na której stoi. Niedopuszczalne jest bujanie się zbiornika, bądź wystawanie którejkolwiek jego krawędzi poza obręb podstawy.
- Akwarium należy ustawić na dedykowanej podstawce (np. firmy AQUAEL) lub podłożyć pod dno specjalną matę, dopasowaną do niego rozmiarami.
- Przed rozpoczęciem korzystania z akwarium należy je umyć letnią wodą, aby usunąć ew. zabrudzenia powstałe podczas produkcji i transportu.
- Akwarium nie należy myć gorącą ani też bardzo zimną wodą.
- Maksymalny poziom wody w akwarium to 10 mm poniżej jego górnej krawędzi.
- Zbiornik należy opróżniać wyłącznie poprzez wypompowanie wody (wody nie należy ze zbiornika wylewać – ryzyko pęknięcia!).
- Podczas mycia zbiornika należy zachować szczególną ostrożność (ryzyko pęknięcia i ciężkiego lub trwałego uszkodzenia ciała!).
- Producent nie ponosi odpowiedzialności za skutki zdarzeń losowych wywołanych czynnikami zewnętrznymi.

Zabrania się:
- Korzystania z akwarium niezgodnie z jego przeznaczeniem.
- Naruszania warunków eksploatacji produktu.
- Jakiejkolwiek ingerencji w miejsce łączenia szyb (np. przycinanie spoin silikonowych).
- Prób usuwania listew wzmacniających (instalowanych w zbiornikach o długości pow. 80 cm).
- Pustego zbiornika akwariowego nie wolno podnosić za krawędź (ryzyko pęknięcia, uszkodzenia zbiornika i ciężkiego lub trwałego uszkodzenia ciała!).
- Napełnionego wodą zbiornika nie wolno podnosić ani przesuwać (ryzyko pęknięcia!).

Zobowiązania producenta z tytułu gwarancji:
Producent gwarantuje trwałość oraz szczelność spoin akwarium w okresie 24 miesięcy od daty jego zakupu. W przypadku pojawienia się wad w trakcie okresu gwarancji, należy zwrócić się do punktu sprzedaży bądź centrum serwisowego. Producent nie uznaje żadnych reklamacji w przypadku uszkodzenia szyb akwarium (pęknięcia, ukruszenia), widocznego uszkodzenia spoin silikonowych, naruszenia warunków eksploatacji.

MONTAŻ I KONSERWACJA. Moduły oświetleniowe LEDDY TUBE zainstalowane w zestawach AQUA 4 wykorzystują nowoczesną technologię diod LED. Mocne diody LED emitują światło o temperaturze barwowej 7000 K (DAY). Oświetlenie może być wymienione przez użytkownika końcowego. Jako akcesoria dodatkowe są też dostępne moduły dedykowane potrzebom roślin wodnych LEDDY TUBE PLANT o temperaturze barwowej 9000 K. Sposób montażu modułu w pokrywie zestawu akwariowego został przedstawiony na rys. 3. Moduł nie wymaga konserwacji. W razie potrzeby jego powierzchnię należy oczyścić z kurzu przy pomocy czystej, suchej ściereczki.
Szyby zbiornika należy czyścić miękką szmatką lub gąbką, albo specjalistycznym czyścikiem akwarystycznym.

DEMONTAŻ I KASACJA. Zużytego sprzętu elektrycznego i elektronicznego nie należy wyrzucać do śmietnika. Selekjonowanie i prawidłowa utylizacja tego typu odpadów przyczynia się do ochrony środowiska naturalnego. Użytkownik jest odpowiedzialny za dostarczenie zużytego sprzętu do wyspecjalizowanego punktu zbiórki, gdzie będzie on przyjęty bezpłatnie. Informację o takim punkcie można uzyskać u władz lokalnych lub w punkcie zakupu.

WARUNKI GWARANCJI. Producent udziela gwarancji na okres 24 miesięcy licząc od daty zakupu. Gwarancja obowiązuje na terenie Unii Europejskiej. Gwarancja obejmuje wyłącznie uszkodzenia powstałe z winy producenta, tj. wady materiałowe lub błędy montażowe, nie obejmuje natomiast uszkodzeń powstałych z winy użytkownika na skutek niewłaściwego obchodzenia się z urządzeniem lub też wykorzystania go do celów niezgodnych z jego przeznaczeniem. Uwaga: jakiekolwiek próby przeróbek lub demontażu sprzętu wykraczające poza zakres jego normalnego użytkowania i konserwacji powodują utratę gwarancji! W przypadku stwierdzenia niegrawidłowości działania urządzenia należy przesłać je wraz z wypełnioną karta gwarancyjną na adres sprzedawcy lub producenta. Warunkiem uznania gwarancji jest zgodność daty produkcji wytłoczonej na produkcie z datą wypisaną na karcie gwarancyjnej. Niniejsze warunki nie wyłączają, nie ograniczają ani nie zawieszają uprawnień kupującego wynikających z niezgodności towaru z umową. Gwarancja jest ograniczona wyłącznie do naprawy lub wymiany samego urządzenia. Nie obejmuje ona skutków utraty lub zniszczenia jakichkolwiek innych obiektów.
UWAGA! Przepalone (nie działające) pojedyncze diody LED w ilości do 4 szt. w module nie wpływają znacząco na jakość pracy modułu i nie stanowią podstawy do jego wymiany gwarancyjnej.

PL INSTRUKCJA OBSŁUGI

Szanowni Państwo, dziękujemy za zakup produktu AQUAEL. Jesteśmy przekonani, że będą Państwo usatysfakcjonowani z jego działania. Aby uniknąć jakichkolwiek problemów związanych z jego użytkowaniem prosimy o uprzednie uważne zapoznanie się z poniższą instrukcją.

PRZEZNACZENIE I WŁAŚCIWOŚCI PRODUKTU. Zestawy AQUA 4 są przeznaczone do zakładania akwariów słodkowodnych. Składają się z prostokątnego lub panoramicznego zbiornika, wyjątkowo solidnej pokrywy wykonanej w technologii wtryskowej zawierającej oświetlenie i klapkę do karmienia ryb, automatycznej grzałki, wydajnego filtra wewnętrznego oraz pokarmu dla ryb akwariowych. Ten produkt zawiera źródło światła o klasie efektywności energetycznej F. Oświetlenie może być wymienione przez użytkownika końcowego. (rys. 3). Oświetlenie zamontowane w pokrywie stanowi unikalny moduł LED Day & Night działający w trzech trybach pracy: DAY / DAYBREAK / NIGHT. DAY to podstawowe i najmocniejsze światło, do oświetlania akwarium w ciągu dnia. DAYBREAK to obniżona moc oświetlenia dziennego do 50% plus światło niebieskie. Sprawdza się jako pierwszy tryb po nocy oraz podczas karmienia ryb – szczególnie w przypadku posiadania płochliwej obsady. NIGHT to niebieska poświata pozwalająca na unikalną obserwację akwarium po zmroku, w tym ryb i zwierząt o nocnym trybie życia. Oświetlenie Day & Night pięknie wyekspponuje aranżację w akwarium zarówno w dzień, jak i w nocy, a także sprawi, że wnętrze będzie bardziej przytulne. Zmiana trybu pracy DAY / DAYBREAK / NIGHT następuje po wyłączeniu i włączeniu modułu przełącznikiem w czasie nie dłuższym niż 5 sekund. Przełączenie bezpośrednio w tryb DAY odbywa się po wyłączeniu modułu na okres dłuższy niż 5 sekund i jego ponownym włączeniu. Moduł LEDDY TUBE emituje o wiele więcej światła niż tradycyjna świetlówka zużywając przy tum o około 50% energii mniej. Nie wymaga również częstej wymiany na nowy. W zestawach AQUA 4 FAMILY i AQUA 4 HOME w zależności od potrzeb użytkownika istnieje możliwość prostego zainstalowania jednego, dwóch lub nawet trzech dodatkowych modułów oświetleniowych. Pokrywa zestawu AQUA 4 wyposażona jest w system „smart open" umożliwiający jej wygodne podnoszenie bez użycia zawiasów ani podpórek. Posiada również system kanalików zbierających skraplającą się wodę i odprowadzającą ją do wnętrza zbiornika. W tylnej części pokrywy znajdują się specjalne żłobienia umożliwiające wygodne wycinanie otworów do instalacji filtrów przelewowych (rys. 1) lub kanistrowych (rys. 2). Co istotne – pokrywa z wyciętymi otworami nie traci gwarancji producenta.
Sprawdzone rozwiązania techniczne, kompletny skład zestawu oraz prostota jego użytkowania sprawiają, iż AQUA 4 są idealnym rozwiązaniem również dla początkujących miłośników akwarystyki.
W skład zestawu wchodzi również filtr i automatyczna grzałka akwariowa. Specyfikacja techniczna tych urządzeń oraz sposób ich działania, montażu i konserwacji został przedstawiony w oddzielnych instrukcjach.

Dieses Produkt enthält eine Lichtquelle mit der Energieeffizienzklasse F. Die Beleuchtung kann durch den Endbenutzer ausgetauscht werden (Abb. 3). Im Deckel ist ein spezielles Beleuchtungsmodul Day & Night LED mit drei verschiedenen Betriebsmodi eingebaut: DAY / DAYBREAK / NIGHT. DAY ist eine Grundbeleuchtung mit der höchsten Intensität, um das Aquarium tagsüber zu beleuchten. DAYBREAK ist eine um bis zu 50 % reduzierte Tageslichtleistung plus blaues Licht. DAYBREAK funktioniert gut als erster Modus nach der Nacht und ist ideal bei der Fischfütterung - besonders bei scheuem Besatz. NIGHT mit blauem Leuchten ermöglicht eine einzigartige Beobachtung des Aquarienlebens sowie der nachtaktiven Fische und Tiere nach Sonnenuntergang. Die Beleuchtung Day & Night bringt den Inhalt des Aquariums sowohl bei Tag als auch bei Nacht wunderschön zur Geltung und sorgt für eine gemütliche Stimmung im Innenraum. Die Betriebsart DAY / DAYBREAK / NIGHT wird nach dem Aus- und Einschalten des Moduls mit dem Umschalter für nicht langer als 5 Sekunden geandert. Das direkte Umschalten in den DAY Modus erfolgt, nachdem das Modul langer als 5 Sekunden ausgeschaltet und dann wieder eingeschaltet wurde. Das LEDDY TUBE Modul gibt wesentlich mehr Licht als eine herkömmliche Leuchtstofflampe ab und verbraucht dabei um etwa 50% weniger Energie. Es erfordert auch keinen häufigen Austausch gegen ein neues. In den Aquariumsets AQUA 4 FAMILY und AQUA 4 HOME können, abhängig von den Anforderungen des Benutzers, unkompliziert ein, zwei oder sogar drei zusätzliche Beleuchtungsmodule eingebaut werden. Die Abdeckung des AQUA 4 Aquariumsets ist mit einem „Smart-Open-System" ausgerüstet, mit dem sie bequem und ohne Verwendung von Scharnieren oder Stützen angehoben werden kann. Der Deckel verfügt auch über ein System von Kanälen, die Kondensationswasser auffangen und es zurück in das Becken ableiten. Im hinteren Teil der Abdeckung gibt es spezielle Vertiefungen, die ein unkompliziertes Herausschneiden von Öffnungen zum Einbau von Anhängefiltern (Abb. 1) und Außentopffiltern (Abb. 2) ermöglichen. Von besonderer Bedeutung ist dabei, dass das Herausschneiden der Öffnungen in der Abdeckung nicht zum Verlust der Herstellergarantie führt.
Bewährte technische Lösungen, ein komplett ausgestattetes Einrichtungsset sowie die einfache Bedienbarkeit machen AQUA 4 zur perfekten Lösung auch für angehende Aquarianer und Beginner.
Das Set enthält auch einen Filter und einen automatischen Aquarienheizer. Die technische Spezifikation dieser Geräte sowie ihre Bedienung, Montage und Wartung sind in separaten Anleitungen dargestellt.

BEDINGUNGEN FÜR SICHERE NUTZUNG

Die von Ihnen erworbene Vorrichtung wurde hergestellt gemäß den auf dem Hoheitsgebiet der Europäischen Union geltenden aktuellen Sicherheitsnormen und Vorschriften. Um dauerhaft eine Freude und Sicherheit der Nutzung eines Aquariums zu gewährleisten, wir bitten Sie, sich vorerst mit den nachstehenden Anweisungen und Bedingungen der Sicheren Nutzung vertraut zu machen:

1. Wichtig! Vor Gebrauch sorgfaltig lesen. Fur die zukunftige Verwendung aufbewahren. Bitte lesen Sie vor der Installation und jeder Inbetriebnahme des Gerates diese Betriebs- und Montageanleitung sorgfaltig durch (Abb. A).
2. Die Vorrichtung wurde gedacht für Nutzung ausschließlich in geschlossenen Räumen und ausschließlich gemäß deren Bestimmung (Abb. B).
3. Das Gerat darf nur an der angegebenen Netzspannung und Frequenz angeschlossen werden.
4. Gilt fur die Lampe: das ausere flexible Kabel oder Seil dieser Leuchte darf nicht ersetzt werden; wird das Seil beschadigt, so ist die Leuchte zu zerstoren (Abb. C).
   Gilt fur Filter und Heizung: das Netzkabel ist fest mit dem Gerät verbunden und kann nicht ausgetauscht werden. Wird das Kabel beschädigt, ist das Gerät unbrauchbar (Abb. C).
5. WARNUNG: Trennen Sie die Stromversorgung ab, bevor Sie die Leuchte zur Wartung offnen. Bevor Sie Ihre Hand ins Wasser halten, trennen Sie immer alle Gerate im Tank von der Stromversorgung (Abb. D).
6. Gilt für die Heizung: Diese Vorrichtung ist fur die Bedienung von Kindern unter 3 Jahren nicht geeignet sowie durch Personenmit geschwachten manuellen, geistlichen Vermogen, sowie durch Personen mit mangelnder Erfahrung im Umgang mit dem Gerat, oder ohne Kenntnis dessen Funktion, es sei, die Konservierung des Gerates finden statt unter Aufsicht einer geschulten Person, oder sie selbst vorher hinsichtlich der sicheren Nutzung geschult und uber die moglichen Gefahren durch Schulungspersonal unterrichtet wird. Den Kinder ist es untersagt mit dem Gerat zu spielen. Es darf weder das Reinigen noch Warten des Gerates durch Kinder ohne Aufsicht bzw. Begleitung einer im Umgang mit diesem Gerat geschulten Person ausgefuhrt werden (Zeichn. E).
   Gilt für Filter und Lampe: Diese Vorrichtung ist fur die Bedienung von Kindern unter 8 Jahren nicht geeignet sowie durch Personen mit geschwachten manuellen, geistlichen Vermogen, sowie durch Personen mit mangelnder Erfahrung im Umgang mit dem Gerat, oder ohne Kenntnis dessen Funktion, es sei, die Konservierung des Gerates finden statt unter Aufsicht einer geschulten Person, oder sie selbst vorher hinsichtlich der sicheren Nutzung geschult und uber die moglichen Gefahren durch Schulungspersonal unterrichtet wird. Den Kinder ist es untersagt mit dem Gerat zu spielen. Es darf weder das Reinigen noch Warten des Gerates durch Kinder ohne Aufsicht bzw. Begleitung einer im Umgang mit diesem Gerat geschulten Person ausgefuhrt werden (Zeichn. E).
7. Bei dieser Leuchte ist das Leuchtmittel nicht austauschbar; wenn das Leuchtmittel verschleißt, muss die gesamte Leuchte ausgetauscht werden.
8. Die aus dem Wasser entfernte Heizung kann nicht eingeschaltet werden. Das Heizgerät muss in vollem Tiefgang arbeiten. Maximale Eintauchtiefe von 80 cm (Zeichn. F).
9. ACHTUNG! Das Netzkabel ist auf die in Zeichn. G gezeigte Weise an das Stromnetz anzuschlie.en, so dass ein Teil der Leitung unbehindert unter dem Netzteil hangt. Dies verhindert die eventuelle Flutung des Netzteils mit Wasser bei einer Wasserkondensation am Anschlusskabel.

Betriebsbedingungen:
- Das Aquarium ist auf einer glatten, ebenen Flache aufzustellen.
- Das Aquarium muss mit seinem gesamten Boden auf der Standflache aufliegen. Ein mogliches Schwanken des Tanks oder das Uberstehen einer der Kanten uber die Standflache hinaus ist nicht zulassig.
- Das Aquarium ist auf einem passenden Grundrahmen (z.B. der Firma AQUAEL) aufzustellen oder es ist eine spezielle Matte unter den Boden zu legen, deren Ma.e den Abmessungen des Aquariums angepasst wurden.
- Vor der Inbetriebnahme ist das Aquarium mit lauwarmem Wasser auszuspulen, um eventuelle Verschmutzungen wahrend der Herstellung und des Transports zu entfernen.
- Das Aquarium darf nicht mit hei.em oder auch sehr kaltem Wasser ausgewaschen werden.
- Maximale Wasserhohe im Aquarium sind 10 mm unterhalb seiner Oberkante.
- Das Becken ist ausschlie.lich durch Abpumpen des Wassers zu entleeren (Das Wasser ist nicht aus dem Becken herauszugie.en – Gefahr des Springens!)
- Bei der Reinigung des Beckens ist besondere Vorsicht walten zu lassen (Gefahr des Springens, einer Beschadigung des Beckens und einer schweren oder dauerhaften Gesundheitsschadigung!)
- Der Hersteller haftet nicht fur die Folgen von durch au.ere Umstande ausgeloste zufallige Ereignisse.

Verboten sind:
- Die Benutzung des Aquariums entgegen dem Verwendungszweck.
- Der Versto. gegen die Betriebsbedingungen des Erzeugnisses.
- Eingriffe an den Verbindungsstellen der Scheiben (z.B. Beschneiden der Silikonfugen).
- Versuche der Entfernung der Verstarkungsleisten (in Aquarientanks mit einer Lange von uber 80 cm).
- Das leere Aquariumbecken darf nicht an den Kanten angehoben werden (Gefahr des Springens, einer Beschadigung des Beckens und einer schweren oder dauerhaften Gesundheitsschadigung!).
- Ein mit Wasser befulltes Becken darf nicht angehoben oder verruckt werden (Gefahr des Springens!).

Garantiehaftung des Herstellers:
Der Hersteller garantiert die Haltbarkeit und Dichtigkeit der Aquariumfugen fur die Dauer von 24 Monaten ab Kaufdatum. Zeigen sich innerhalb der Garantiefrist Mangel, wenden Sie sich bitte an die Verkaufstelle oder das Kundendienstzentrum. Im Falle einer Beschadigung der Scheiben des Aquariums (Risse, Glasbruch) oder einer sichtbaren Beschadigung der Silikonfugen oder einem Versto. gegen die Betriebsbedingungen werden vom Hersteller keine Reklamationen berucksichtigt.

MONTAGE, WARTUNG UND PFLEGE. Bei den in AQUA 4 Aquarien eingebauten LEDDY TUBE Beleuchtungsmodulen kommt moderne LED-Technologie zum Einsatz. Die Hochleistungs-LEDs geben Licht mit einer Farbtemperatur von 7000 K (DAY) ab. Die Beleuchtung kann durch den Endbenutzer ausgetauscht werden. Als zusätzliches Zubehör sind Sondermodule für Wasserpflanzen LEDDY TUBE PLANT mit einer Farbtemperatur von